Główka cięgła DGAL45 UK2RS INNE

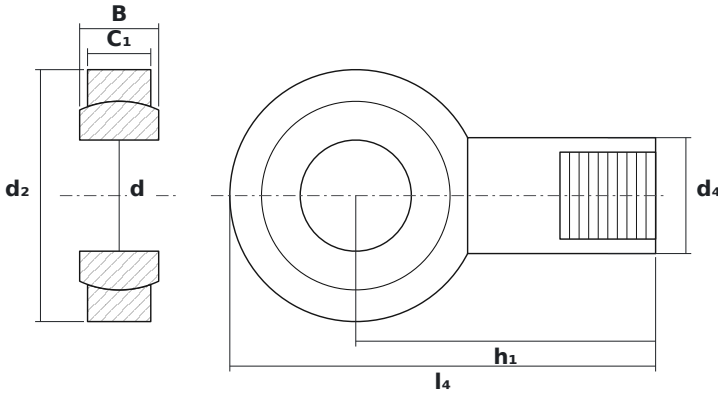

WYMIARY

d	średnica wewnętrzna	**45 mm**
d2	średnica zewnętrzna główki	**102 mm**
B	szerokość kuli (pierścienia wewnętrznego)	**32 mm**

PARAMETRY

Producent	**INNE**
Symbol producenta	**DGAL45 UK2RS**
Elementy toczne	**łożysko ślizgowe (bez elementów tocznych)**
Masa	**2,6 kg**