Główka cięgła DGAR06 UK INNE

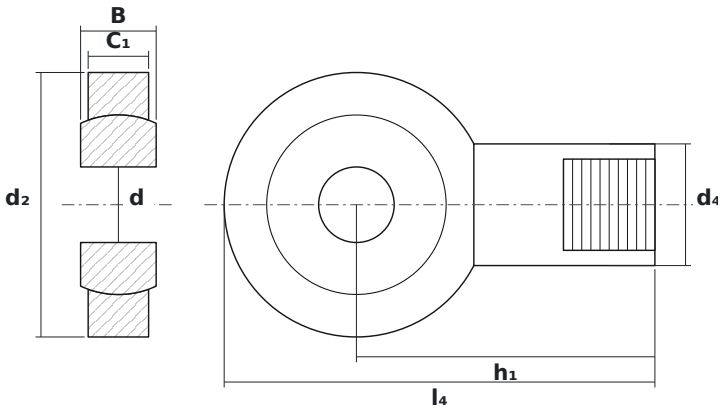

WYMIARY

d	średnica wewnętrzna	**6 mm**
d2	średnica zewnętrzna główki	**21 mm**
B	szerokość kuli (pierścienia wewnętrznego)	**6 mm**

PARAMETRY

Producent	**INNE**
Symbol producenta	**DGAR06 UK**
Elementy toczne	**łożysko ślizgowe (bez elementów tocznych)**
Masa	**0,017 kg**