Główka cięgła DGAR17 UK2RS INNE

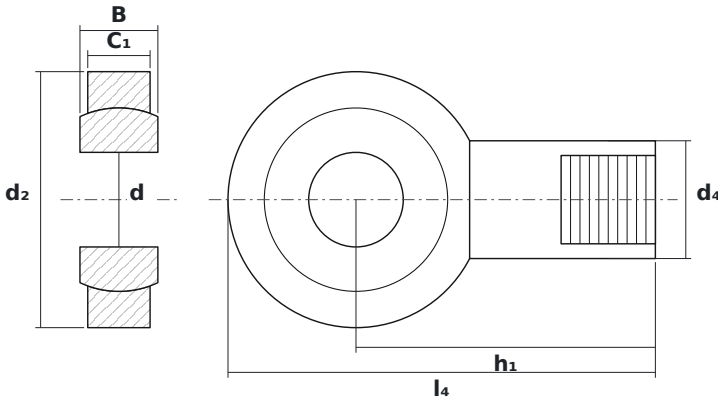

WYMIARY

d	średnica wewnętrzna	**17 mm**
d2	średnica zewnętrzna główki	**46 mm**
B	szerokość kuli (pierścienia wewnętrznego)	**14 mm**

PARAMETRY

Producent	**INNE**
Symbol producenta	**DGAR17 UK2RS**
Elementy toczne	**łożysko ślizgowe (bez elementów tocznych)**
Masa	**0,19 kg**