Główka cięgła DGAR40 UK-2RS Basic Line DURBAL

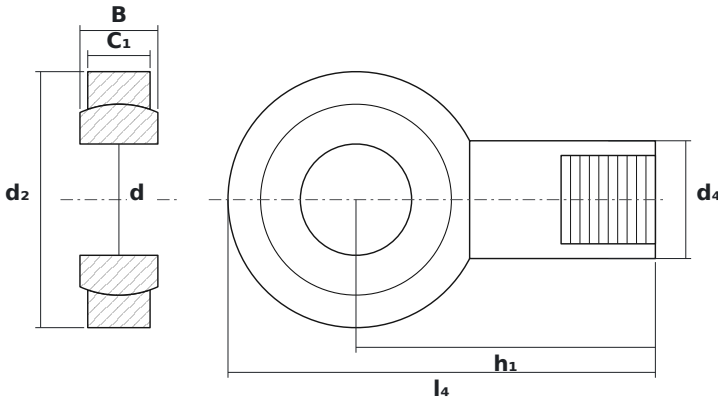

WYMIARY

d	średnica wewnętrzna	**40 mm**
d2	średnica zewnętrzna główki	**92 mm**
B	szerokość kuli (pierścienia wewnętrznego)	**28 mm**

PARAMETRY

Producent	**DURBAL**
Symbol producenta	**DGAR40 UK-2RS Basic Line**
Elementy toczne	**łożysko ślizgowe (bez elementów tocznych)**