Główka cięgła DGAR50 UK2RS INNE

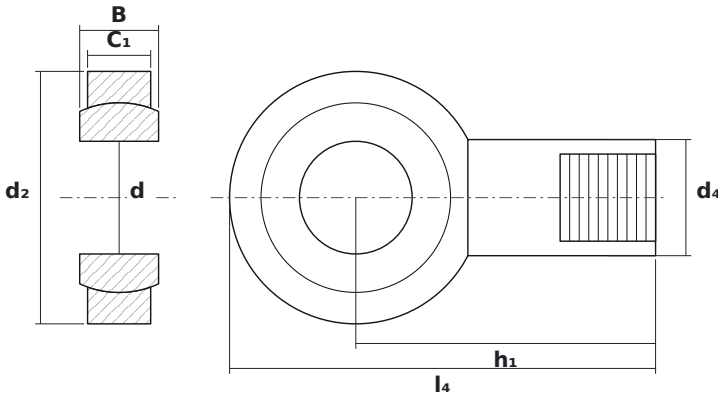

WYMIARY

d	średnica wewnętrzna	**50 mm**
d2	średnica zewnętrzna główki	**112 mm**
B	szerokość kuli (pierścienia wewnętrznego)	**35 mm**

PARAMETRY

Producent	**INNE**
Symbol producenta	**DGAR50 UK2RS**
Elementy toczne	**łożysko ślizgowe (bez elementów tocznych)**
Masa	**3,4 kg**