Główka cięgła DGAR70 UK2RS INNE

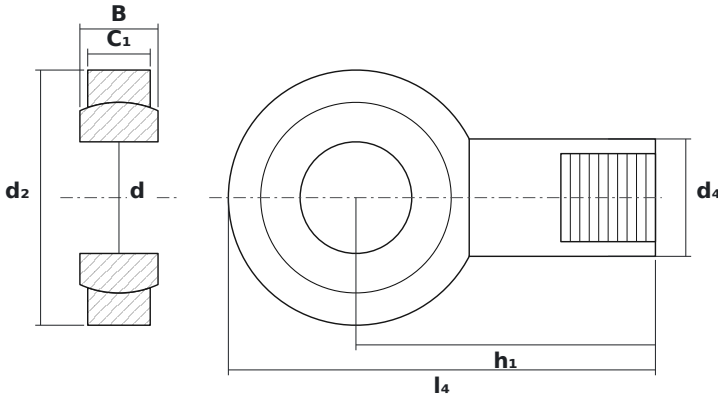

WYMIARY

d	średnica wewnętrzna	**70 mm**
d2	średnica zewnętrzna główki	**160 mm**
B	szerokość kuli (pierścienia wewnętrznego)	**49 mm**

PARAMETRY

Producent	**INNE**
Symbol producenta	**DGAR70 UK2RS**
Elementy toczne	**łożysko ślizgowe (bez elementów tocznych)**
Masa	**8,2 kg**