Łożysko ślizgowe przegubowe DGE110 ES DURBAL

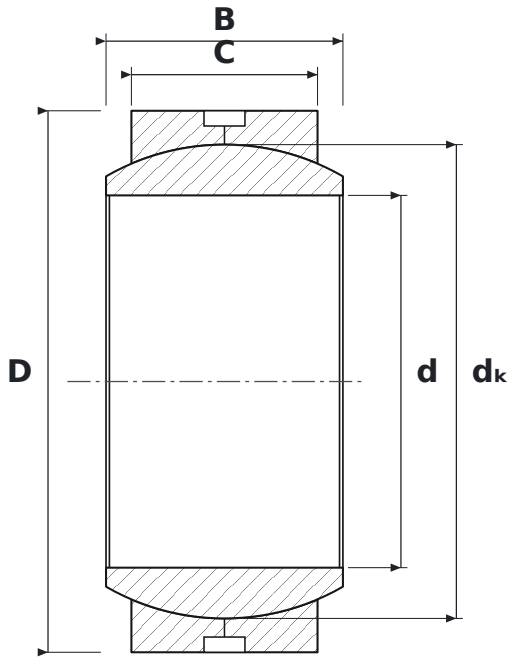

WYMIARY

d	średnica wewnętrzna	**110 mm**
D	średnica zewnętrzna	**160 mm**
B	szerokość pierścienia wewnętrznego (kuli)	**70 mm**
C	szerokość pierścienia zewnętrznego	**55 mm**
dK	średnica kuli	**140 mm**

PARAMETRY

Producent	**DURBAL**
Symbol producenta	**DGE110 ES**
C – szerokość pierścienia zewnętrznego	**55 mm**
Elementy toczne	**łożysko ślizgowe (bez elementów tocznych)**
E	**wykonanie wzmocnione, zwiększona nośność**
Uszczelnienie	**otwarte – bez uszczelnień**
Cechy	**Rowek i otwory smarowe**