Łożysko ślizgowe przegubowe DGE16 ES2RS DURBAL

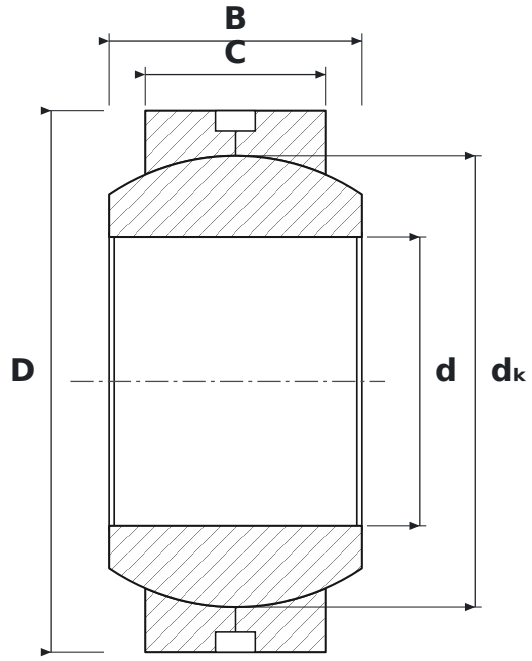

WYMIARY

d	średnica wewnętrzna	**16 mm**
D	średnica zewnętrzna	**30 mm**
B	szerokość pierścienia wewnętrznego (kuli)	**14 mm**
C	szerokość pierścienia zewnętrznego	**10 mm**
dK	średnica kuli	**25 mm**

PARAMETRY

Producent	**DURBAL**
Symbol producenta	**DGE16 ES2RS**
C – szerokość pierścienia zewnętrznego	**10 mm**
Elementy toczne	**łożysko ślizgowe (bez elementów tocznych)**
Cechy	**Rowek i otwory smarowe**