Łożysko ślizgowe przegubowe DGE40 HO2RS DURBAL

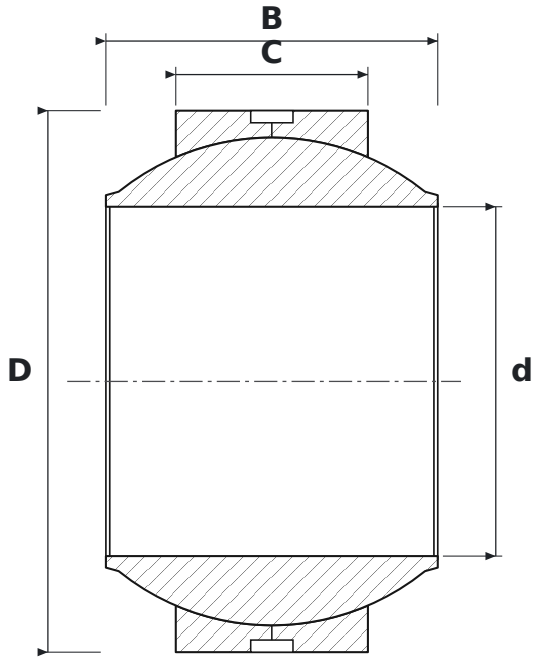

WYMIARY

d	średnica wewnętrzna	**40 mm**
D	średnica zewnętrzna	**62 mm**
B	szerokość pierścienia wewnętrznego (kuli)	**38 mm**
C	szerokość pierścienia zewnętrznego	**22 mm**

PARAMETRY

Producent	**DURBAL**
Symbol producenta	**DGE40 HO2RS**
C – szerokość pierścienia zewnętrznego	**22 mm**
Elementy toczne	**łożysko ślizgowe (bez elementów tocznych)**
Cechy	**Rowek i otwory smarowe**