Łożysko ślizgowe przegubowe DGE63 LO DURBAL

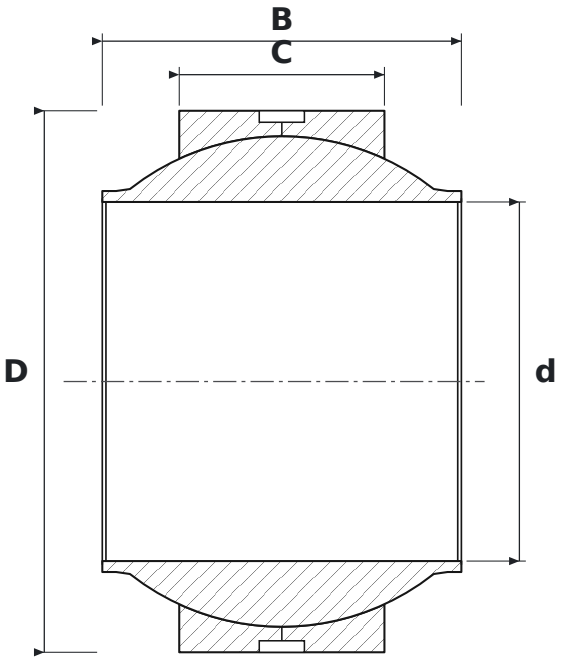

WYMIARY

d	średnica wewnętrzna	**63 mm**
D	średnica zewnętrzna	**95 mm**
B	szerokość pierścienia wewnętrznego (kuli)	**63 mm**
C	szerokość pierścienia zewnętrznego	**36 mm**

PARAMETRY

Producent	**DURBAL**
Symbol producenta	**DGE63 LO**
C – szerokość pierścienia zewnętrznego	**36 mm**
Elementy toczne	**łożysko ślizgowe (bez elementów tocznych)**
Cechy	**Rowek i otwory smarowe**