Łożysko ślizgowe przegubowe DGEZ12 ES DURBAL

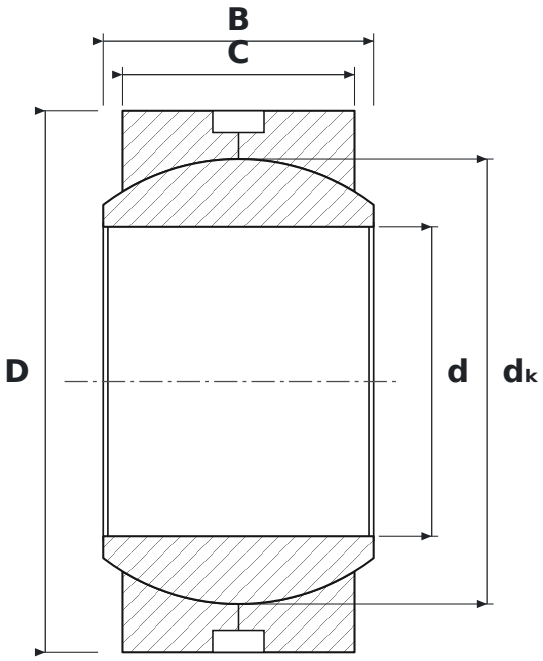

WYMIARY

d	średnica wewnętrzna	**12,7 mm**
D	średnica zewnętrzna	**22,23 mm**
B	szerokość pierścienia wewnętrznego (kuli)	**11,1 mm**
C	szerokość pierścienia zewnętrznego	**9,53 mm**
dK	średnica kuli	**18,26 mm**

PARAMETRY

Producent	**DURBAL**
Symbol producenta	**DGEZ12 ES**
C – szerokość pierścienia zewnętrznego	**9,53 mm**
Elementy toczne	**łożysko ślizgowe (bez elementów tocznych)**
Cechy	**Rowek i otwory smarowe**