Główka cięgła DGF20 LO INNE

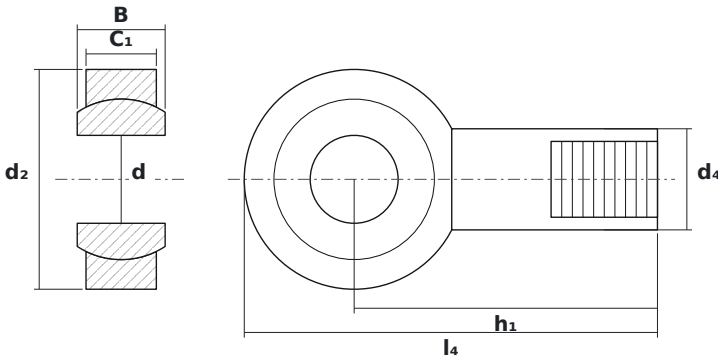

WYMIARY

d	średnica wewnętrzna	**20 mm**
d2	średnica zewnętrzna główki	**50 mm**
B	szerokość kuli (pierścienia wewnętrznego)	**20 mm**

PARAMETRY

Producent	**INNE**
Symbol producenta	**DGF20 LO**
Elementy toczne	**łożysko ślizgowe (bez elementów tocznych)**
Masa	**0,36 kg**