Główka cięgła DGF40 LO INNE

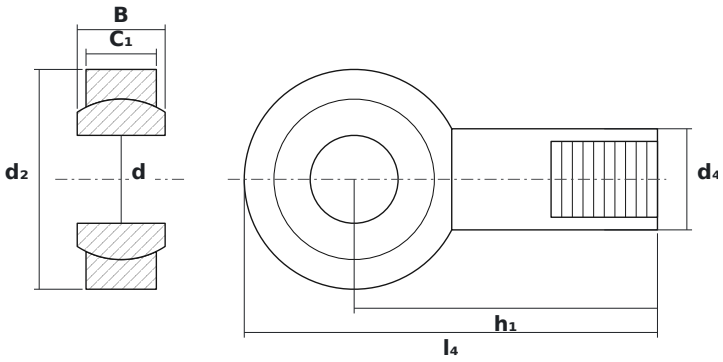

WYMIARY

d	średnica wewnętrzna	**40 mm**
d2	średnica zewnętrzna główki	**100 mm**
B	szerokość kuli (pierścienia wewnętrznego)	**40 mm**

PARAMETRY

Producent	**INNE**
Symbol producenta	**DGF40 LO**
Elementy toczne	**łożysko ślizgowe (bez elementów tocznych)**
Masa	**2,5 kg**