Główka cięgła DGF50 LO INNE

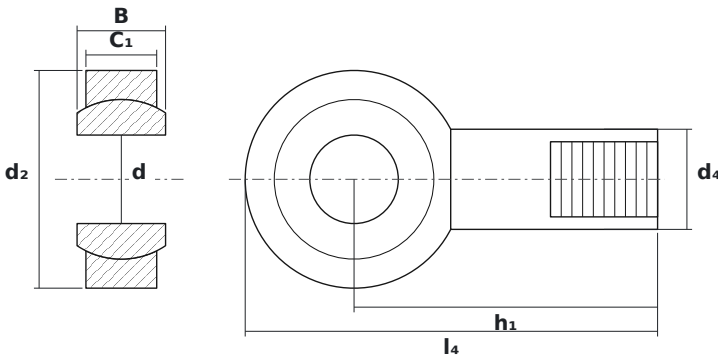

WYMIARY

d	średnica wewnętrzna	**50 mm**
d2	średnica zewnętrzna główki	**123 mm**
B	szerokość kuli (pierścienia wewnętrznego)	**50 mm**

PARAMETRY

Producent	**INNE**
Symbol producenta	**DGF50 LO**
Elementy toczne	**łożysko ślizgowe (bez elementów tocznych)**
Masa	**4,6 kg**