Główka cięgła DGF63 LO INNE

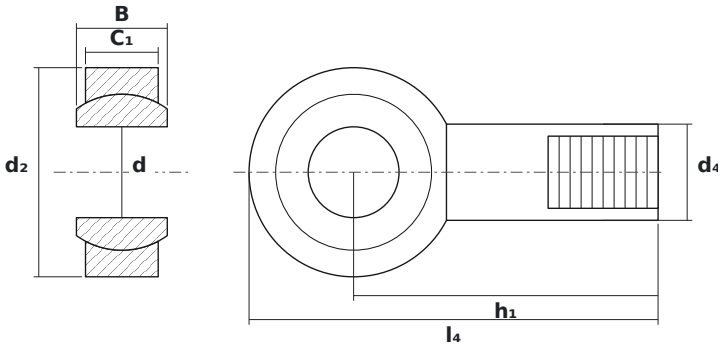

WYMIARY

d	średnica wewnętrzna	**63 mm**
d2	średnica zewnętrzna główki	**145 mm**
B	szerokość kuli (pierścienia wewnętrznego)	**63 mm**

PARAMETRY

Producent	**INNE**
Symbol producenta	**DGF63 LO**
Elementy toczne	**łożysko ślizgowe (bez elementów tocznych)**
Masa	**9,3 kg**