Główka cięgła DGF80 LO INNE

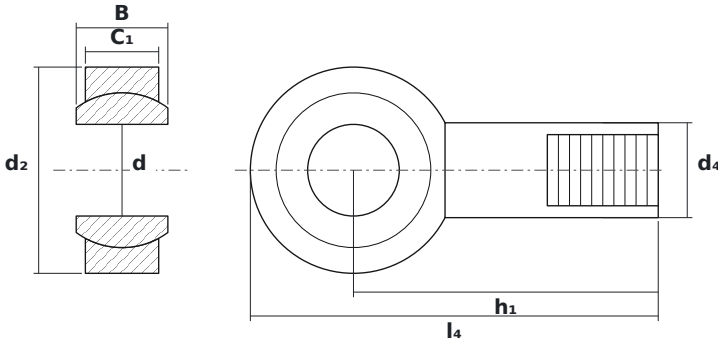

WYMIARY

d	średnica wewnętrzna	**80 mm**
d2	średnica zewnętrzna główki	**180 mm**
B	szerokość kuli (pierścienia wewnętrznego)	**80 mm**

PARAMETRY

Producent	**INNE**
Symbol producenta	**DGF80 LO**
Elementy toczne	**łożysko ślizgowe (bez elementów tocznych)**
Masa	**15,75 kg**