Główka cięgła DGF90 LO INNE

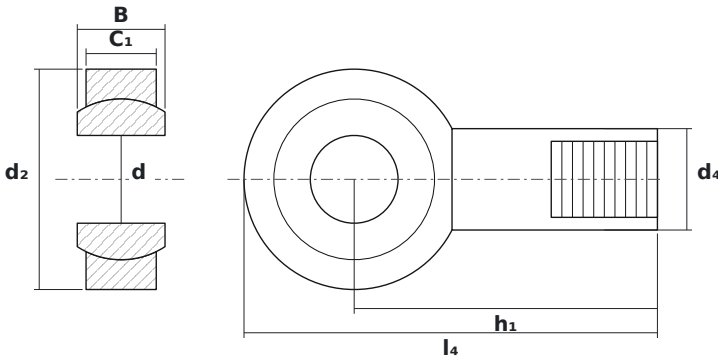

WYMIARY

d	średnica wewnętrzna	**90 mm**
d2	średnica zewnętrzna główki	**226 mm**
B	szerokość kuli (pierścienia wewnętrznego)	**90 mm**

PARAMETRY

Producent	**INNE**
Symbol producenta	**DGF90 LO**
Elementy toczne	**łożysko ślizgowe (bez elementów tocznych)**
Masa	**24 kg**