Główka cięgła DGIHO-K25 DO INNE

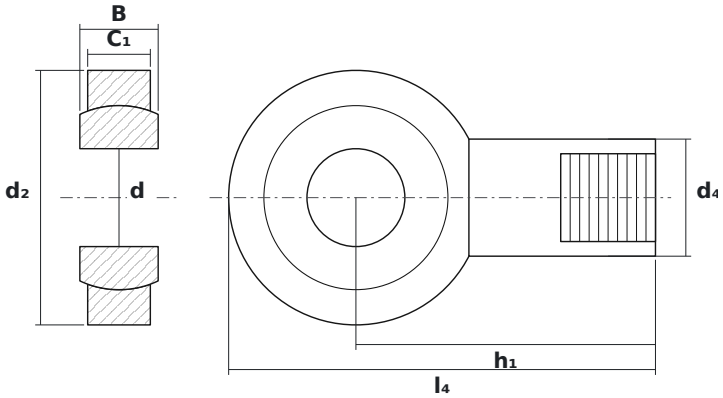

WYMIARY

d	średnica wewnętrzna	**25 mm**
d2	średnica zewnętrzna główki	**65 mm**
B	szerokość kuli (pierścienia wewnętrznego)	**20 mm**

PARAMETRY

Producent	**INNE**
Symbol producenta	**DGIHO-K25 DO**
Elementy toczne	**łożysko ślizgowe (bez elementów tocznych)**
Masa	**0,67 kg**