Główka cięgła DGIHO-K30 DO INNE

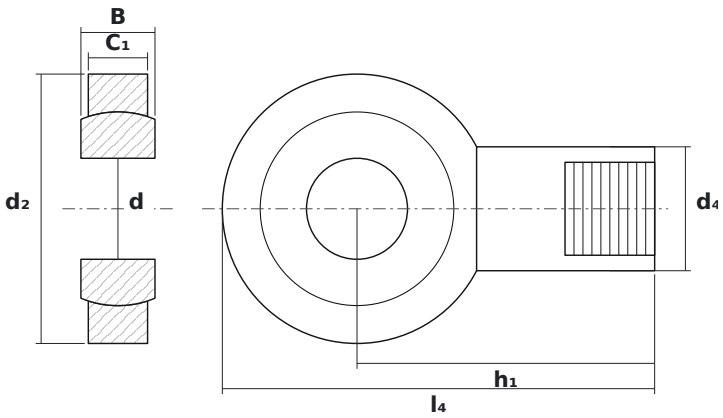

WYMIARY

d	średnica wewnętrzna	**30 mm**
d2	średnica zewnętrzna główki	**80 mm**
B	szerokość kuli (pierścienia wewnętrznego)	**22 mm**

PARAMETRY

Producent	**INNE**
Symbol producenta	**DGIHO-K30 DO**
Elementy toczne	**łożysko ślizgowe (bez elementów tocznych)**
Masa	**1,25 kg**