Główka cięgła DGIHR30 DO INNE

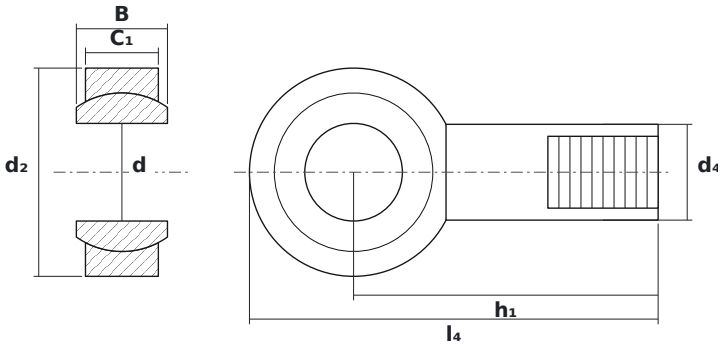

WYMIARY

d	średnica wewnętrzna	**30 mm**
d2	średnica zewnętrzna główki	**64 mm**
B	szerokość kuli (pierścienia wewnętrznego)	**28 mm**

PARAMETRY

Producent	**INNE**
Symbol producenta	**DGIHR30 DO**
Elementy toczne	**łożysko ślizgowe (bez elementów tocznych)**
Masa	**0,74 kg**