Główka cięgła DGIHR35 DO INNE

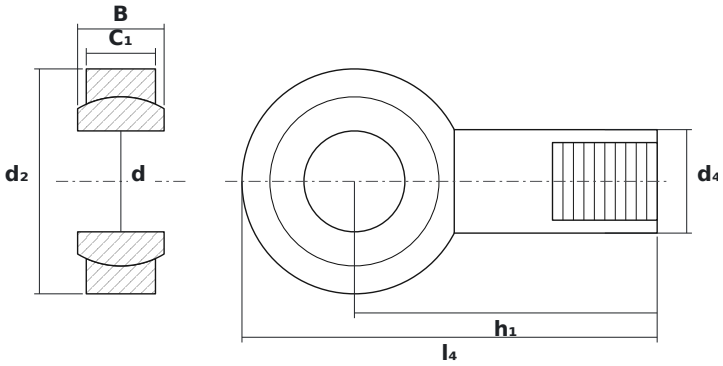

WYMIARY

d	średnica wewnętrzna	**35 mm**
d2	średnica zewnętrzna główki	**78 mm**
B	szerokość kuli (pierścienia wewnętrznego)	**30 mm**

PARAMETRY

Producent	**INNE**
Symbol producenta	**DGIHR35 DO**
Elementy toczne	**łożysko ślizgowe (bez elementów tocznych)**
Masa	**1,2 kg**