Główka cięgła DGIHR40 DO INNE

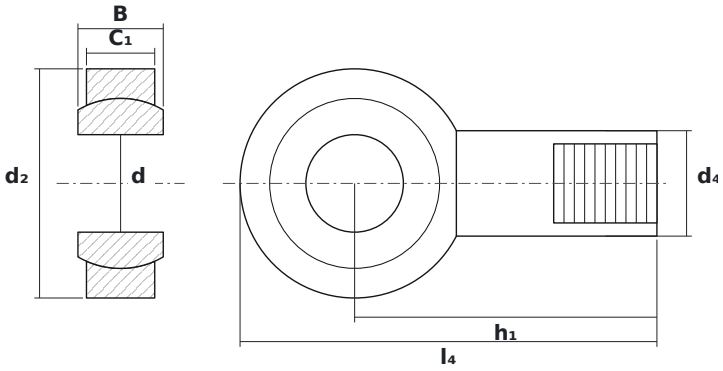

WYMIARY

d	średnica wewnętrzna	**40 mm**
d2	średnica zewnętrzna główki	**94 mm**
B	szerokość kuli (pierścienia wewnętrznego)	**35 mm**

PARAMETRY

Producent	**INNE**
Symbol producenta	**DGIHR40 DO**
Elementy toczne	**łożysko ślizgowe (bez elementów tocznych)**
Masa	**2 kg**