Główka cięgła DGIHR50 DO INNE

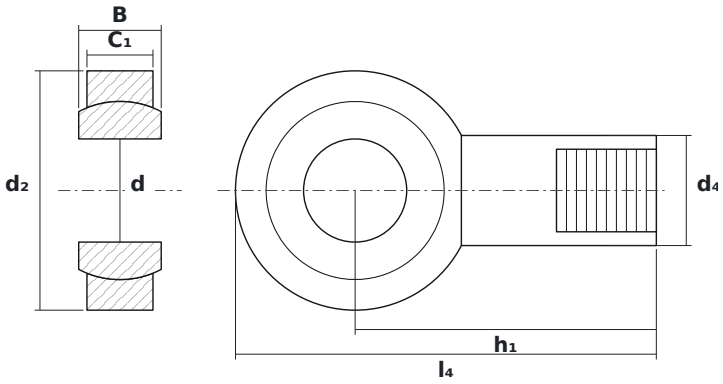

WYMIARY

d	średnica wewnętrzna	**50 mm**
d2	średnica zewnętrzna główki	**116 mm**
B	szerokość kuli (pierścienia wewnętrznego)	**40 mm**

PARAMETRY

Producent	**INNE**
Symbol producenta	**DGIHR50 DO**
Elementy toczne	**łożysko ślizgowe (bez elementów tocznych)**
Masa	**3,8 kg**