Główka cięgła DGIHR60 DO INNE

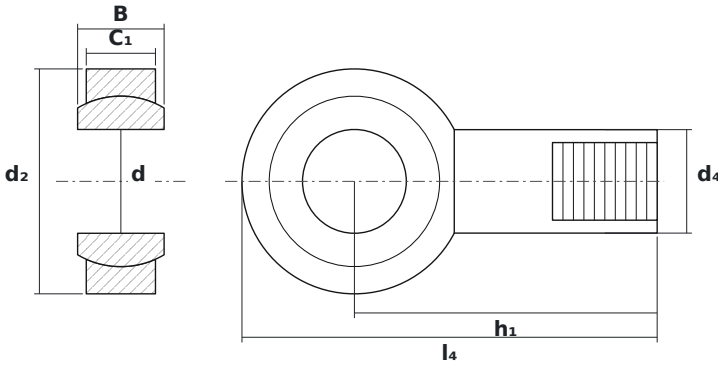

WYMIARY

d	średnica wewnętrzna	**60 mm**
d2	średnica zewnętrzna główki	**130 mm**
B	szerokość kuli (pierścienia wewnętrznego)	**50 mm**

PARAMETRY

Producent	**INNE**
Symbol producenta	**DGIHR60 DO**
Elementy toczne	**łożysko ślizgowe (bez elementów tocznych)**
Masa	**5,4 kg**