Główka cięgła DGIHR80 DO INNE

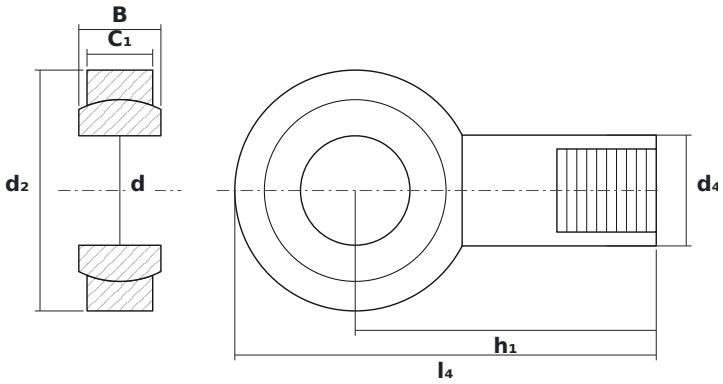

WYMIARY

d	średnica wewnętrzna	**80 mm**
d2	średnica zewnętrzna główki	**176 mm**
B	szerokość kuli (pierścienia wewnętrznego)	**60 mm**

PARAMETRY

Producent	**INNE**
Symbol producenta	**DGIHR80 DO**
Elementy toczne	**łożysko ślizgowe (bez elementów tocznych)**
Masa	**12 kg**