Główka cięgła DGIHR90 DO INNE

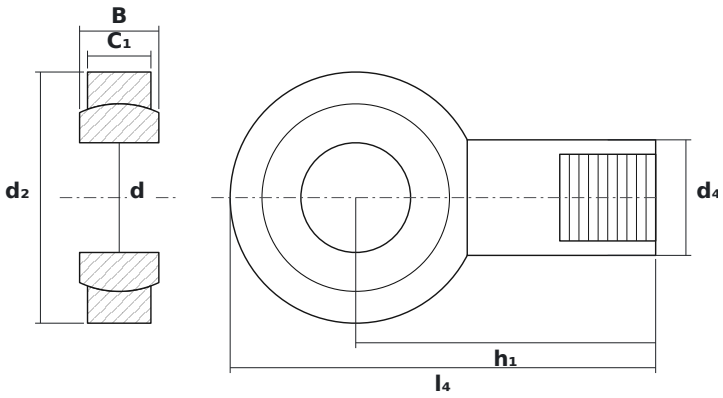

WYMIARY

d	średnica wewnętrzna	**90 mm**
d2	średnica zewnętrzna główki	**206 mm**
B	szerokość kuli (pierścienia wewnętrznego)	**65 mm**

PARAMETRY

Producent	**INNE**
Symbol producenta	**DGIHR90 DO**
Elementy toczne	**łożysko ślizgowe (bez elementów tocznych)**
Masa	**21,5 kg**