Główka cięgła DGIL60 UK2RS INNE

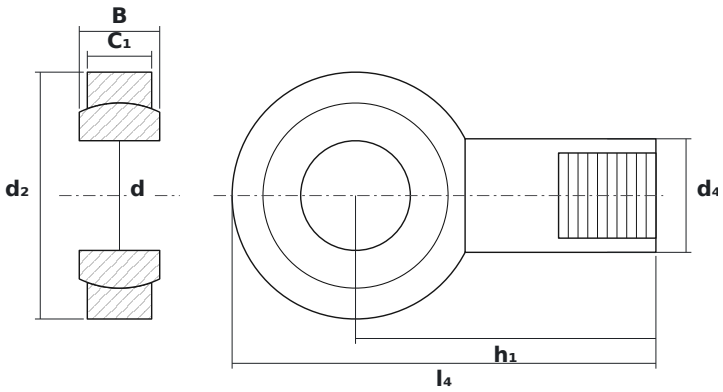

WYMIARY

d	średnica wewnętrzna	**60 mm**
d2	średnica zewnętrzna główki	**135 mm**
B	szerokość kuli (pierścienia wewnętrznego)	**44 mm**

PARAMETRY

Producent	**INNE**
Symbol producenta	**DGIL60 UK2RS**
Elementy toczne	**łożysko ślizgowe (bez elementów tocznych)**
Masa	**5,5 kg**