Główka cięgła DGIR20 UK INNE

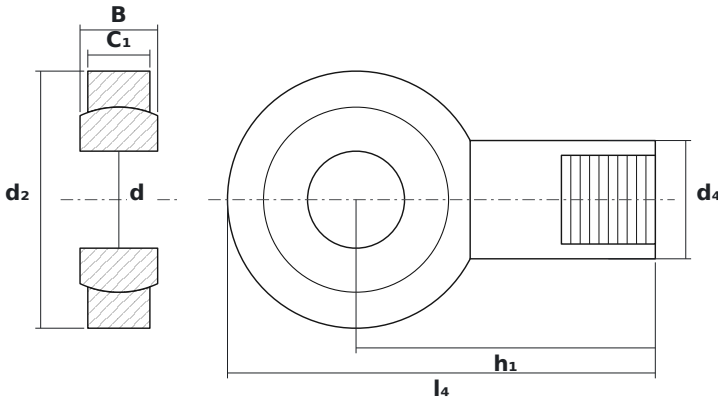

WYMIARY

d	średnica wewnętrzna	**20 mm**
d2	średnica zewnętrzna główki	**53 mm**
B	szerokość kuli (pierścienia wewnętrznego)	**16 mm**

PARAMETRY

Producent	**INNE**
Symbol producenta	**DGIR20 UK**
Elementy toczne	**łożysko ślizgowe (bez elementów tocznych)**
Masa	**0,35 kg**