Główka cięgła DGIR40 UK2RS INNE

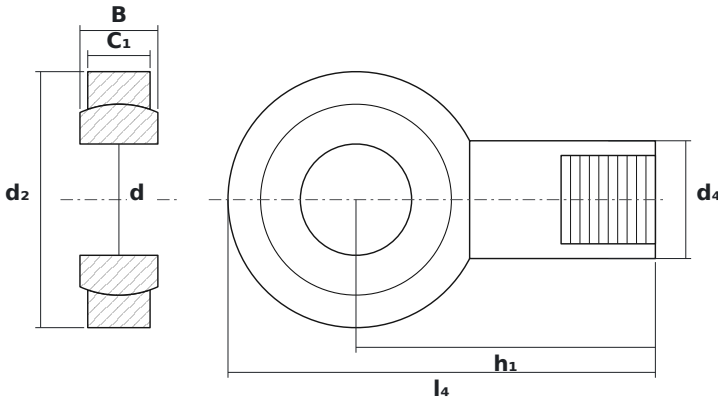

WYMIARY

d	średnica wewnętrzna	**40 mm**
d2	średnica zewnętrzna główki	**92 mm**
B	szerokość kuli (pierścienia wewnętrznego)	**28 mm**

PARAMETRY

Producent	**INNE**
Symbol producenta	**DGIR40 UK2RS**
Elementy toczne	**łożysko ślizgowe (bez elementów tocznych)**
Masa	**2 kg**