Główka cięgła DGK35 DO INNE

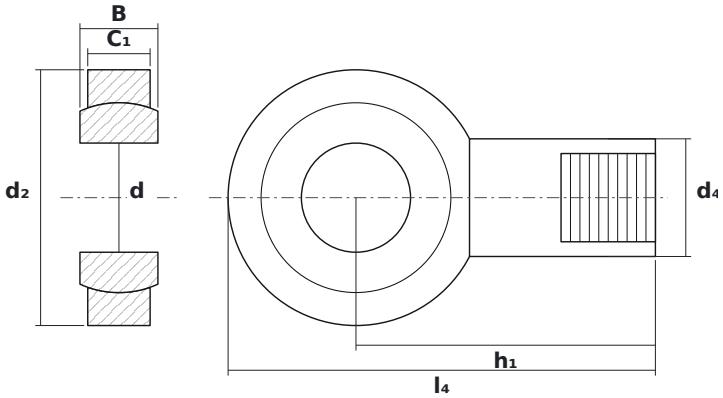

WYMIARY

d	średnica wewnętrzna	**35 mm**
d2	średnica zewnętrzna główki	**82 mm**
B	szerokość kuli (pierścienia wewnętrznego)	**25 mm**

PARAMETRY

Producent	**INNE**
Symbol producenta	**DGK35 DO**
Elementy toczne	**łożysko ślizgowe (bez elementów tocznych)**
Masa	**0,96 kg**