Główka cięgła DPHS14 M14X1.5 Basic Line DURBAL

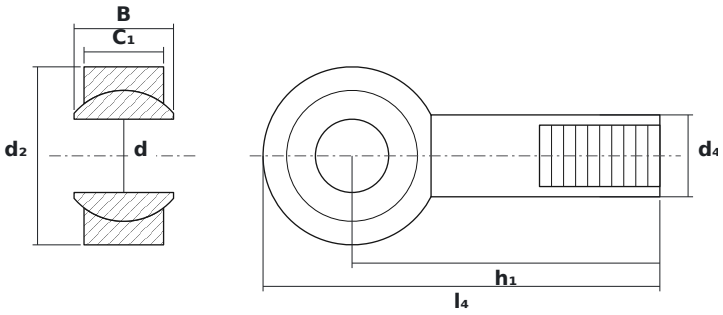

WYMIARY

d	średnica wewnętrzna	**14 mm**
d2	średnica zewnętrzna główki	**34 mm**
B	szerokość kuli (pierścienia wewnętrznego)	**19 mm**

PARAMETRY

Producent	**DURBAL**
Symbol producenta	**DPHS14 M14X1.5 Basic Line**
Elementy toczne	**łożysko ślizgowe (bez elementów tocznych)**