Główka cięgła DPHS18 BASIC DURBAL

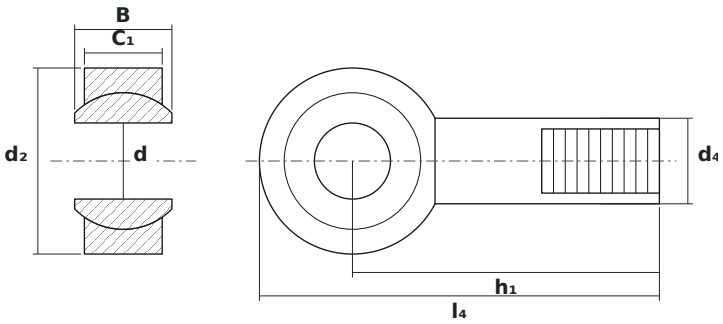

WYMIARY

d	średnica wewnętrzna	**18 mm**
d2	średnica zewnętrzna główki	**44 mm**
B	szerokość kuli (pierścienia wewnętrznego)	**23 mm**

PARAMETRY

Producent	**DURBAL**
Symbol producenta	**DPHS18 BASIC**
Elementy toczne	**łożysko ślizgowe (bez elementów tocznych)**