Główka cięgła DPHSL10 BASIC DURBAL

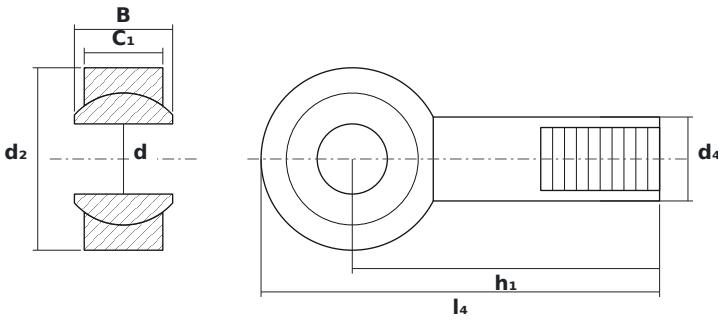

WYMIARY

d	średnica wewnętrzna	**10 mm**
d2	średnica zewnętrzna główki	**26 mm**
B	szerokość kuli (pierścienia wewnętrznego)	**14 mm**

PARAMETRY

Producent	**DURBAL**
Symbol producenta	**DPHSL10 BASIC**
Elementy toczne	**łożysko ślizgowe (bez elementów tocznych)**