Główka cięgła DSA12 E INNE

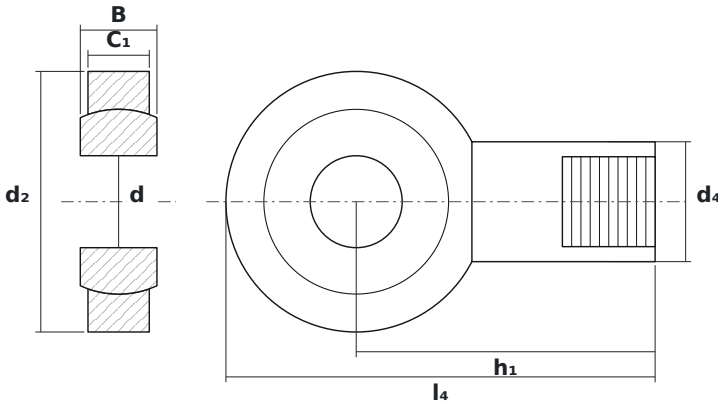

WYMIARY

d	średnica wewnętrzna	**12 mm**
d2	średnica zewnętrzna główki	**34 mm**
B	szerokość kuli (pierścienia wewnętrznego)	**10 mm**

PARAMETRY

Producent	**INNE**
Symbol producenta	**DSA12 E**
Elementy toczne	**łożysko ślizgowe (bez elementów tocznych)**
Masa	**0,086 kg**