Główka cięgła DSA14 TK INNE

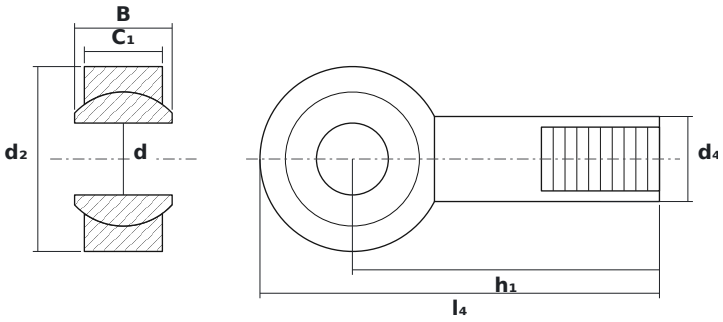

WYMIARY

d	średnica wewnętrzna	**14 mm**
d2	średnica zewnętrzna główki	**36 mm**
B	szerokość kuli (pierścienia wewnętrznego)	**19 mm**

PARAMETRY

Producent	**INNE**
Symbol producenta	**DSA14 TK**
Elementy toczne	**łożysko ślizgowe (bez elementów tocznych)**
Masa	**0,14 kg**