Główka cięgła DSA40 ES2RS DURBAL

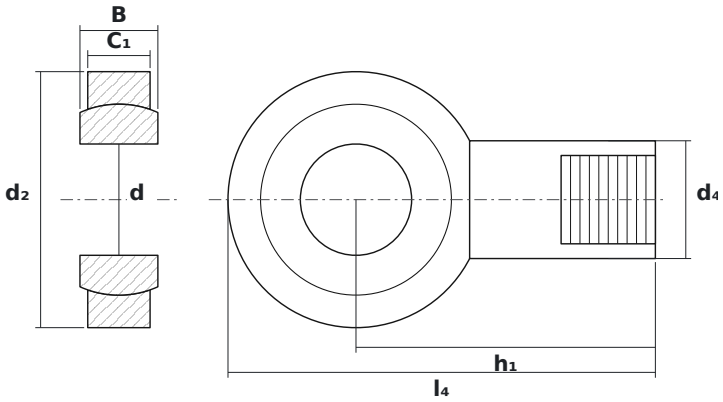

WYMIARY

d	średnica wewnętrzna	**40 mm**
d2	średnica zewnętrzna główki	**92 mm**
B	szerokość kuli (pierścienia wewnętrznego)	**28 mm**

PARAMETRY

Producent	**DURBAL**
Symbol producenta	**DSA40 ES2RS**
Elementy toczne	**łożysko ślizgowe (bez elementów tocznych)**