# Główka cięgła DSAL10 E INNE

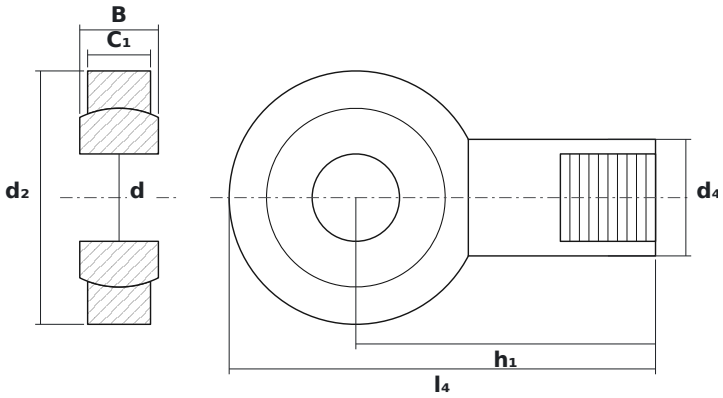


## WYMIARY

| | | |
|---|---|---|
| **d** | średnica wewnętrzna | **10 mm** |
| **d2** | średnica zewnętrzna główki | **29 mm** |
| **B** | szerokość kuli (pierścienia wewnętrznego) | **9 mm** |

## PARAMETRY

| | |
|---|---|
| Producent | **INNE** |
| Symbol producenta | **DSAL10 E** |
| Elementy toczne | **łożysko ślizgowe (bez elementów tocznych)** |
| Masa | **0,053 kg** |