Główka cięgła DSAL18 TK INNE

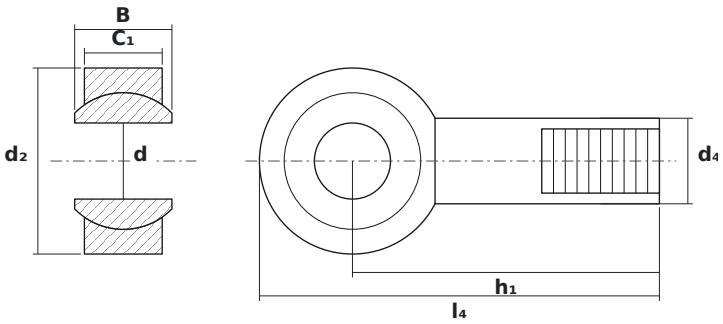

WYMIARY

d	średnica wewnętrzna	**18 mm**
d2	średnica zewnętrzna główki	**44 mm**
B	szerokość kuli (pierścienia wewnętrznego)	**23 mm**

PARAMETRY

Producent	**INNE**
Symbol producenta	**DSAL18 TK**
Elementy toczne	**łożysko ślizgowe (bez elementów tocznych)**
Masa	**0,28 kg**