Główka cięgła DSAL35 ES INNE

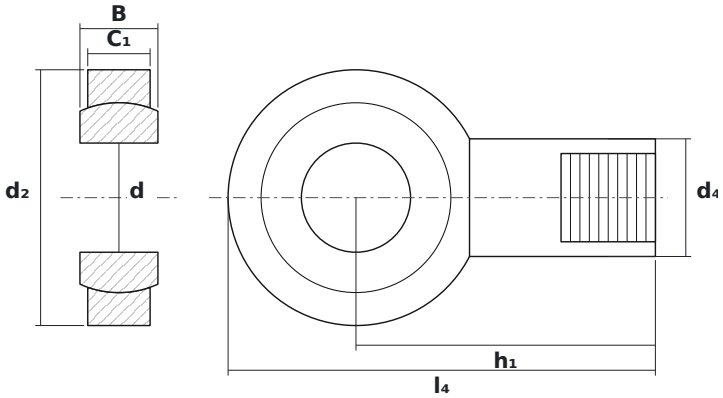

WYMIARY

d	średnica wewnętrzna	**35 mm**
d2	średnica zewnętrzna główki	**82 mm**
B	szerokość kuli (pierścienia wewnętrznego)	**25 mm**

PARAMETRY

Producent	**INNE**
Symbol producenta	**DSAL35 ES**
Elementy toczne	**łożysko ślizgowe (bez elementów tocznych)**
Masa	**1,4 kg**