Główka cięgła DSI25 TK INNE

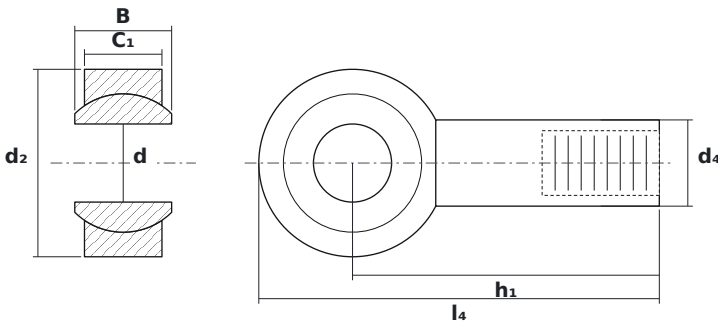

WYMIARY

d	średnica wewnętrzna	**25 mm**
d2	średnica zewnętrzna główki	**60 mm**
B	szerokość kuli (pierścienia wewnętrznego)	**31 mm**

PARAMETRY

Producent	**INNE**
Symbol producenta	**DSI25 TK**
Elementy toczne	**łożysko ślizgowe (bez elementów tocznych)**
Masa	**0,72 kg**