# Główka cięgła DSI45 ES2RS INNE

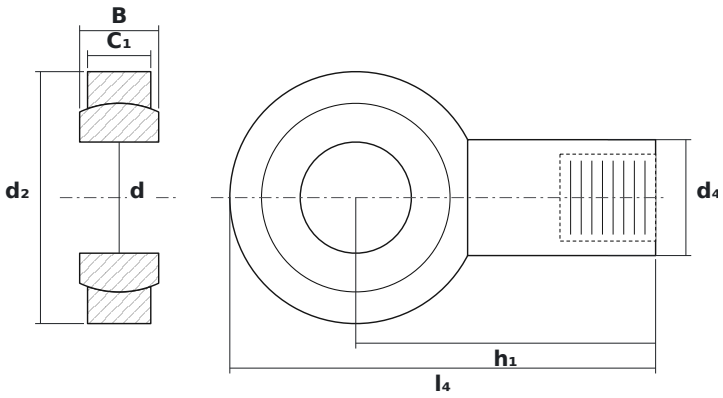


## WYMIARY

| | | |
|---|---|---|
| **d** | średnica wewnętrzna | **45 mm** |
| **d2** | średnica zewnętrzna główki | **102 mm** |
| **B** | szerokość kuli (pierścienia wewnętrznego) | **32 mm** |

## PARAMETRY

| | |
|---|---|
| Producent | **INNE** |
| Symbol producenta | **DSI45 ES2RS** |
| Elementy toczne | **łożysko ślizgowe (bez elementów tocznych)** |
| Masa | **2,5 kg** |