Główka cięgła DSIL05 TK INNE

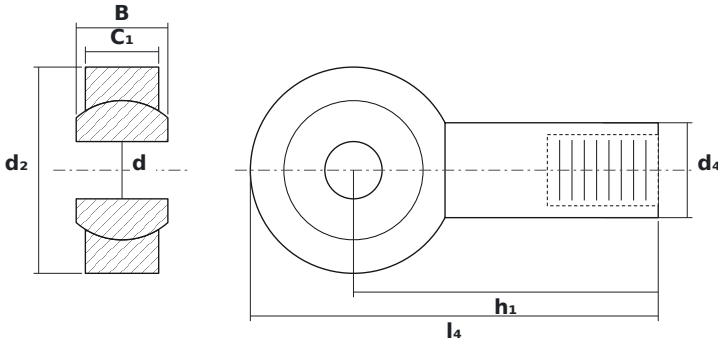

WYMIARY

d	średnica wewnętrzna	**5 mm**
d2	średnica zewnętrzna główki	**18 mm**
B	szerokość kuli (pierścienia wewnętrznego)	**8 mm**

PARAMETRY

Producent	**INNE**
Symbol producenta	**DSIL05 TK**
Elementy toczne	**łożysko ślizgowe (bez elementów tocznych)**
Masa	**0,016 kg**