Główka cięgła DSIL80 ES2RS INNE

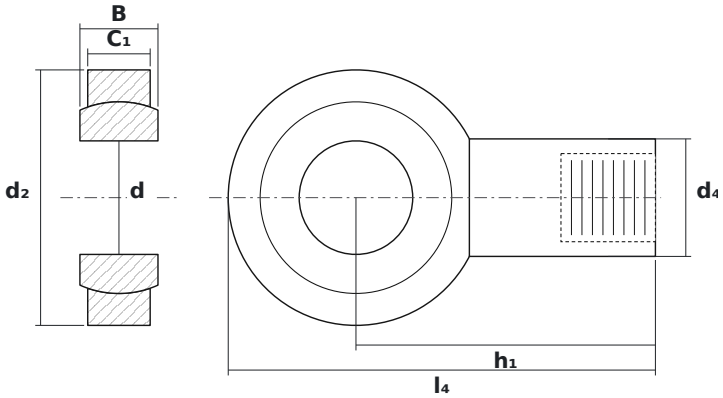

WYMIARY

d	średnica wewnętrzna	**80 mm**
d2	średnica zewnętrzna główki	**180 mm**
B	szerokość kuli (pierścienia wewnętrznego)	**55 mm**

PARAMETRY

Producent	**INNE**
Symbol producenta	**DSIL80 ES2RS**
Elementy toczne	**łożysko ślizgowe (bez elementów tocznych)**
Masa	**12 kg**