Główka cięgła EFN10-20-501 INNE

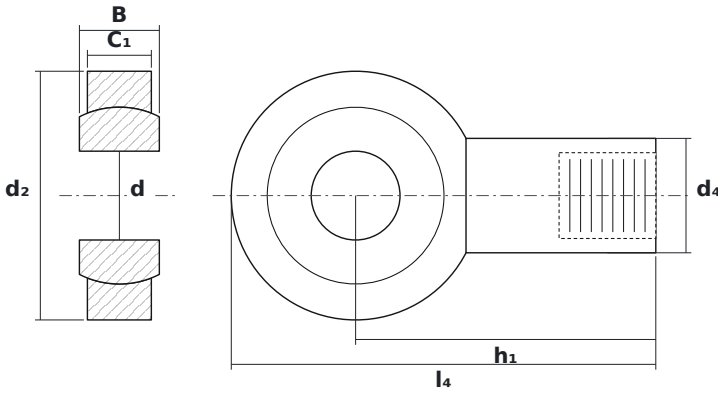

WYMIARY

d	średnica wewnętrzna	**10 mm**
d2	średnica zewnętrzna główki	**28 mm**
B	szerokość kuli (pierścienia wewnętrznego)	**9 mm**

PARAMETRY

Producent	**INNE**
Symbol producenta	**EFN10-20-501**
Elementy toczne	**łożysko ślizgowe (bez elementów tocznych)**
Masa	**0,061 kg**