# Główka cięgła EFN17-30-502 INNE

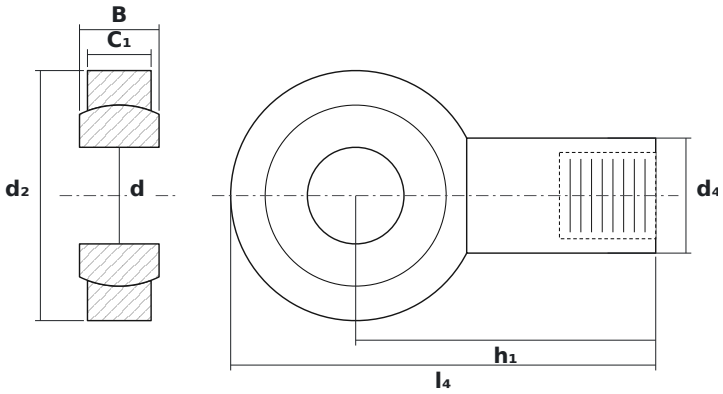


## WYMIARY

| | | |
|---|---|---|
| **d** | średnica wewnętrzna | **17 mm** |
| **d2** | średnica zewnętrzna główki | **44 mm** |
| **B** | szerokość kuli (pierścienia wewnętrznego) | **14 mm** |

## PARAMETRY

| | |
|---|---|
| Producent | **INNE** |
| Symbol producenta | **EFN17-30-502** |
| Elementy toczne | **łożysko ślizgowe (bez elementów tocznych)** |
| Masa | **0,22 kg** |