Główka cięgła EFN30-30-502 INNE

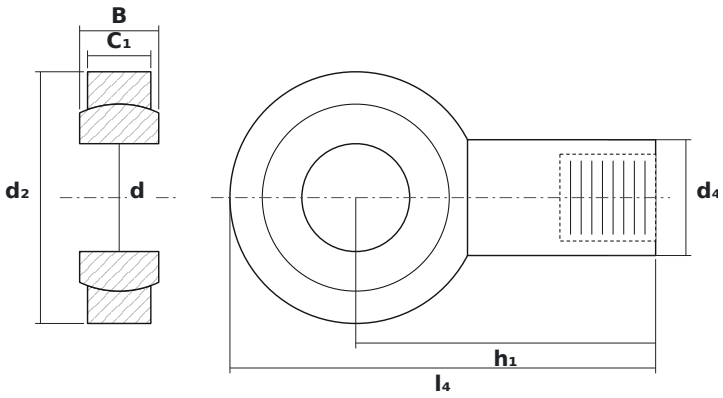

WYMIARY

d	średnica wewnętrzna	**30 mm**
d2	średnica zewnętrzna główki	**70 mm**
B	szerokość kuli (pierścienia wewnętrznego)	**22 mm**

PARAMETRY

Producent	**INNE**
Symbol producenta	**EFN30-30-502**
Elementy toczne	**łożysko ślizgowe (bez elementów tocznych)**
Masa	**0,93 kg**