Główka cięgła EM17-20-502 Classic Line DURBAL

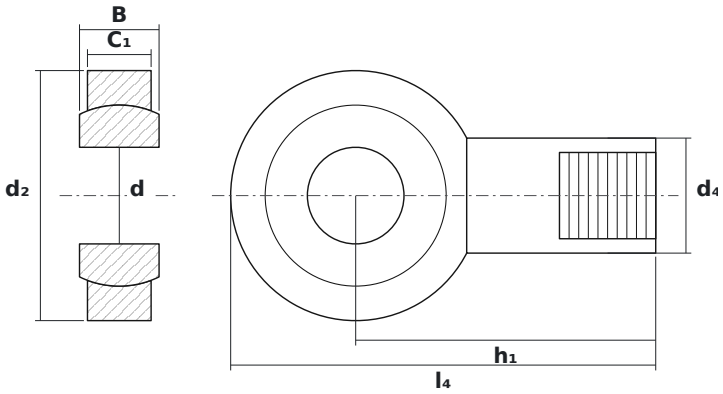

WYMIARY

d	średnica wewnętrzna	**17 mm**
d2	średnica zewnętrzna główki	**44 mm**
B	szerokość kuli (pierścienia wewnętrznego)	**14 mm**

PARAMETRY

Producent	**DURBAL**
Symbol producenta	**EM17-20-502 Classic Line**
Elementy toczne	**łożysko ślizgowe (bez elementów tocznych)**