Główka cięgła EM35-20-502 INNE

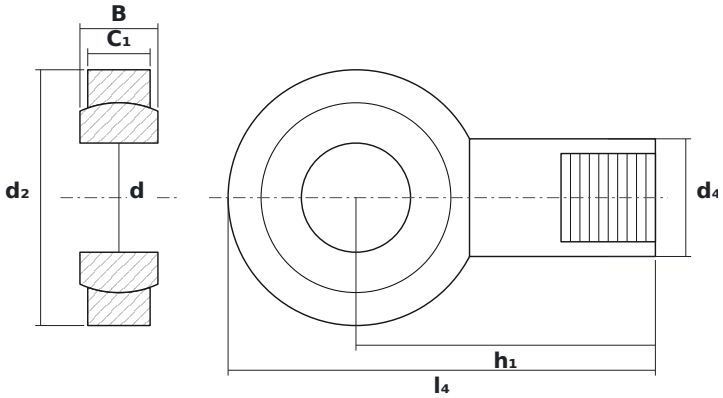

WYMIARY

d	średnica wewnętrzna	**35 mm**
d2	średnica zewnętrzna główki	**82 mm**
B	szerokość kuli (pierścienia wewnętrznego)	**25 mm**

PARAMETRY

Producent	**INNE**
Symbol producenta	**EM35-20-502**
Elementy toczne	**łożysko ślizgowe (bez elementów tocznych)**
Masa	**1,33 kg**