Główka cięgła EM40-20-501 INNE

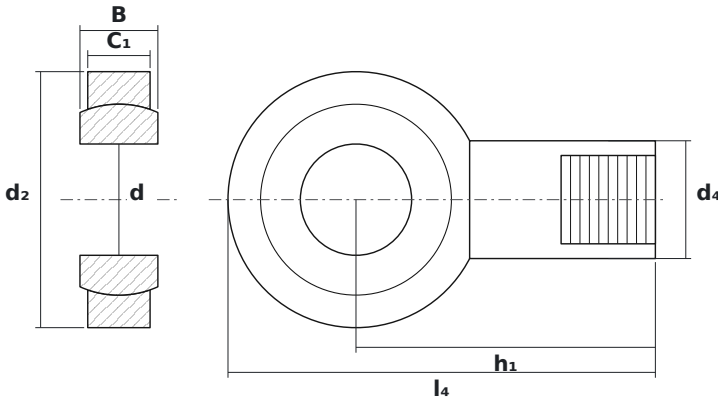

WYMIARY

d	średnica wewnętrzna	**40 mm**
d2	średnica zewnętrzna główki	**92 mm**
B	szerokość kuli (pierścienia wewnętrznego)	**28 mm**

PARAMETRY

Producent	**INNE**
Symbol producenta	**EM40-20-501**
Elementy toczne	**łożysko ślizgowe (bez elementów tocznych)**
Masa	**1,89 kg**