Główka cięgła EMN15-20-501 INNE

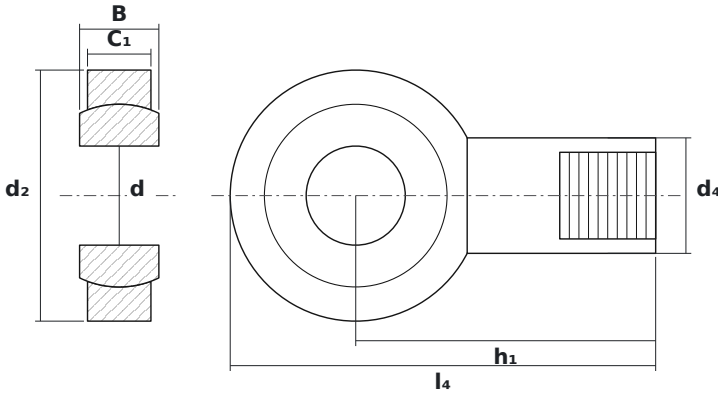

WYMIARY

d	średnica wewnętrzna	**15 mm**
d2	średnica zewnętrzna główki	**38 mm**
B	szerokość kuli (pierścienia wewnętrznego)	**12 mm**

PARAMETRY

Producent	**INNE**
Symbol producenta	**EMN15-20-501**
Elementy toczne	**łożysko ślizgowe (bez elementów tocznych)**
Masa	**0,14 kg**